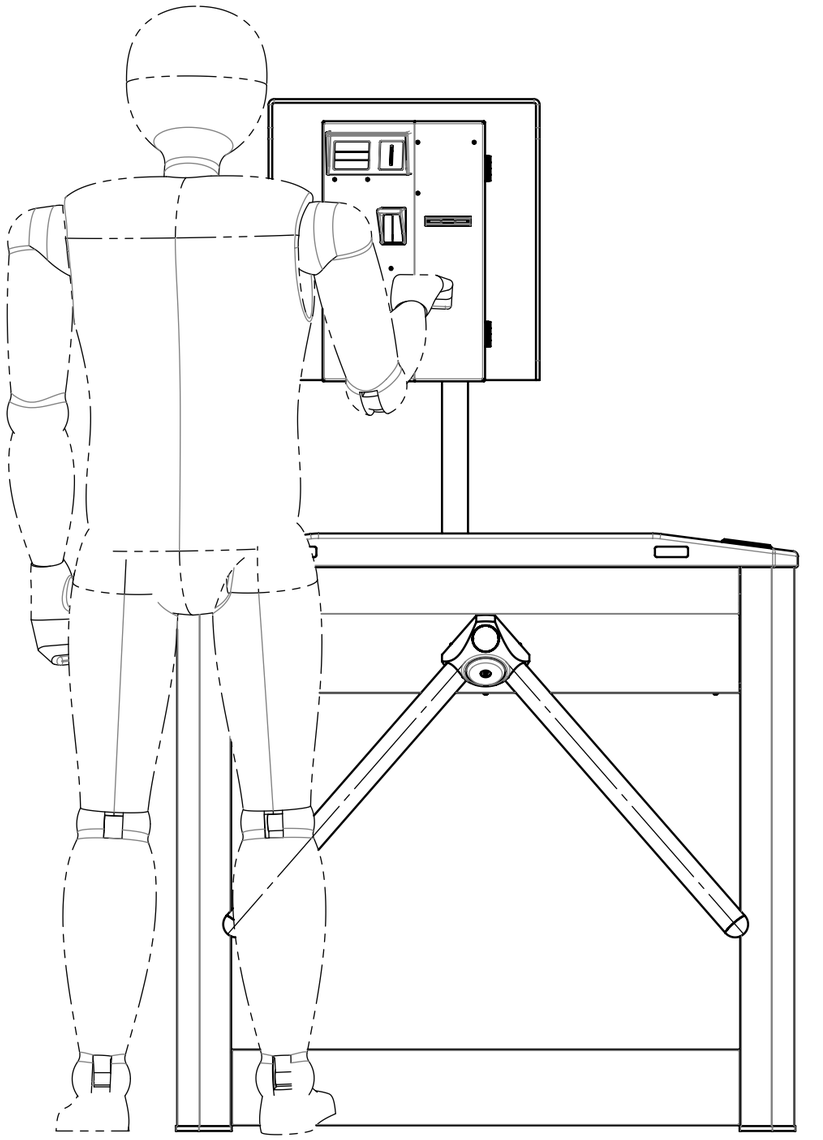

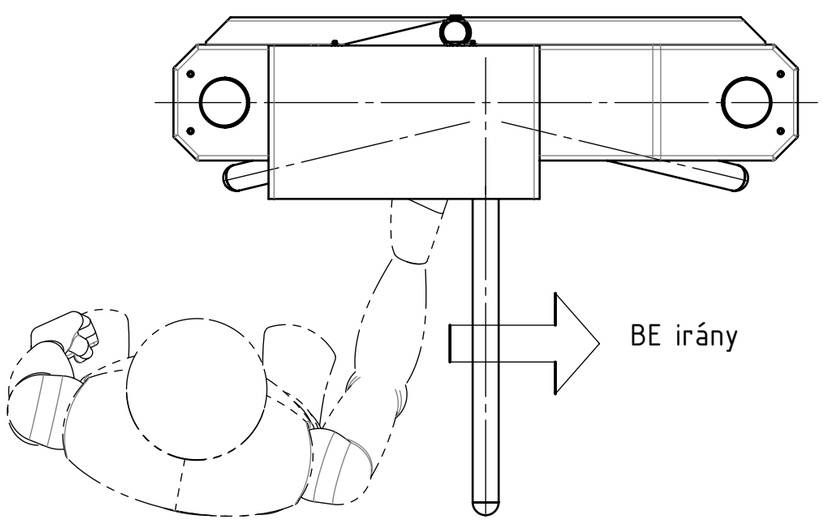

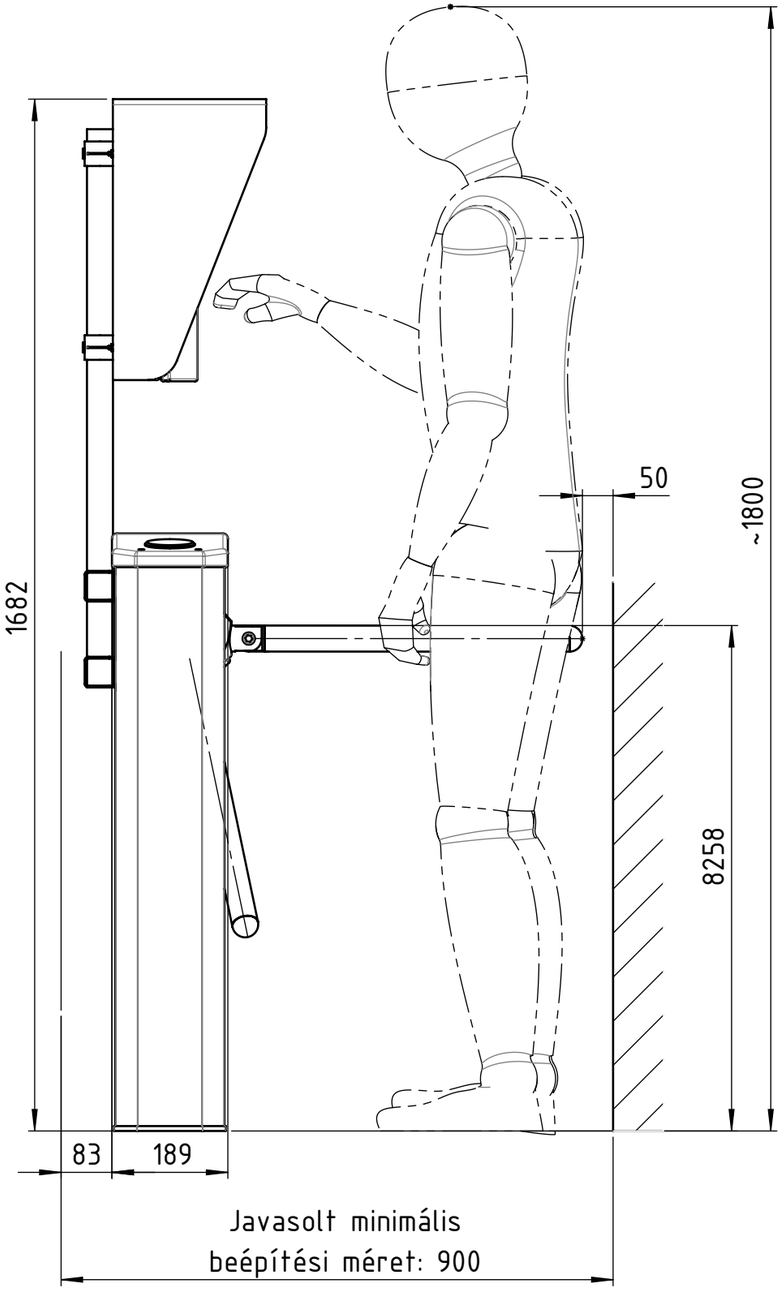

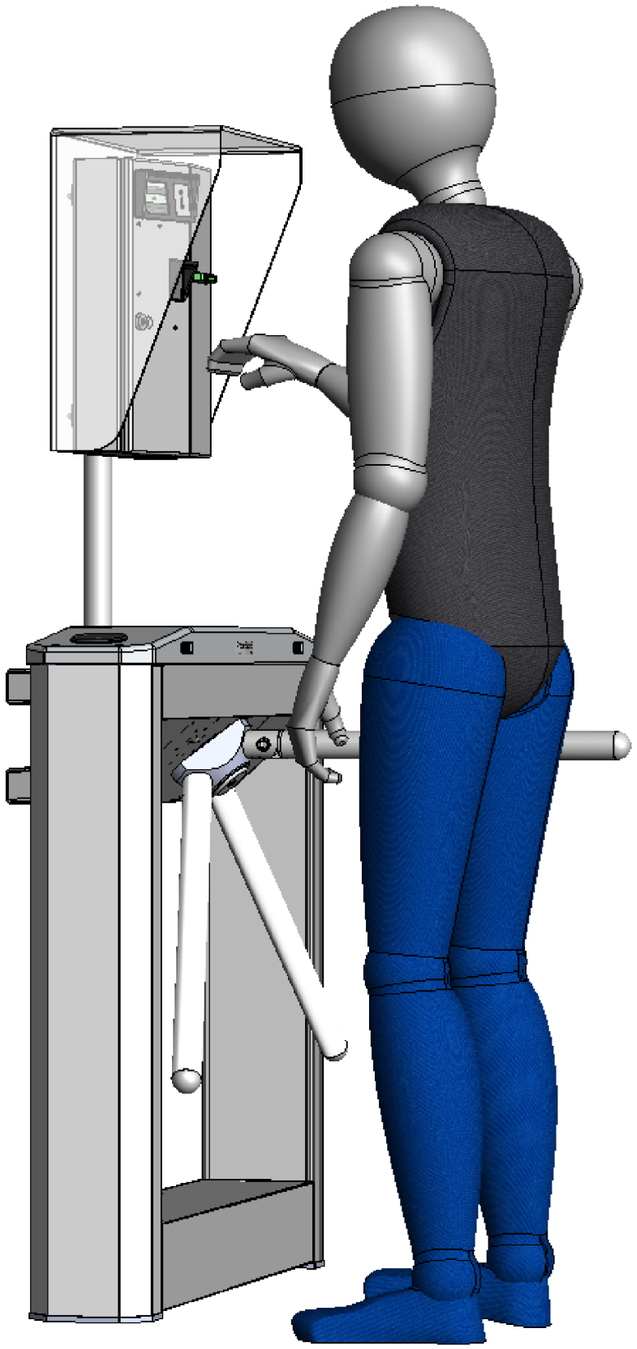

Beosztás:	Név:
Tervező:	Kovács K.
Rajzoló:	Szikula G.
Másoló:	
Ellenőr:	Kovács K.
Szabv. ellenőr:	
Tech. ellenőr:	
Főkonstruktőr:	Kovács K.
Dátum:	2016. 10. 10.

Megnevezés: AutoPay1000 jobbos

Méreta.: M1:10

Tömeg:

Vetítési mód: x

Megjegyzés: x

Anyag: x

PROCONTROL ELECTRONICS GROUP

Procontrol Elektronika Kft.

Rajzszám: 1752-16-o11

Revízió: R1

Lapok száma: 1

Sz. lap: 1